Mess- und Wandlerschrank – Schalt- und Verteilerplan

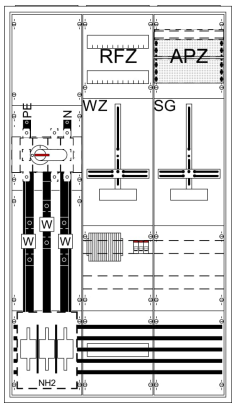

Typenbezeichnung:	**WA39KK51**
Materialnummer:	2CPX056206R9999 https://new.abb.com/products/2CPX056206R9999/WA39KK51
Netzbetreiber:	FNN Hinweis "Zählerplätze mit halbindirekte Messung bis 1000 A in der Niederspannung (Wandleranlagen)"
Referenznorm:	DIN VDE 0603-2-2 VDE-AR-N 4100:2019-04
Aufstellungsort / Umgebung:	Innenraum/Ortsfest
Schranktyp/IP-Schutzart/Abmessungen (HxBxT):	A39 - IP31 - 1400x800x215 mm
Bemessungsspannung U_e:	230/400 V AC
Bemessungsfrequenz:	50 Hz
Netzsystem:	TN - S
Schutzklasse:	II
Bemessungsisolationsspannung U_i:	690V
Bemessungsstoßspannungsfestigkeit U_{imp}:	6kV
Bemessungskurzschlussstrom I_{cc}:	25 kA, bei Verwendung von einem NH2 Hausanschlusskasten mit einer 250 A Sicherung
Bemessungsstrom:	250 A nach DIN VDE 0603-2-2
Leitung Zugang/Abgang:	unten/oben
Wandlerlasche	mit Schiene, 170 x 30 x 5 mm, Lochabstand 130 mm

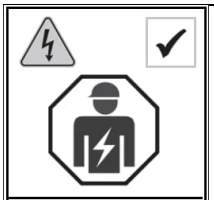

Beim Anschluss einer Leitung an das Sammelschienensystem muss ein Abstand von 5,5mm zwischen der Isolierung der Leitung und benachbarten blanken Sammelschienen incl. Klemmen eingehalten werden.

Drehmomente der einzelnen Betriebsmittel beachten. Schrauben an Kupferschienen: M4 mit 2,0 Nm; M5 mit 3,0 Nm; M6 mit 5,5 Nm; M8 mit 15 Nm; M10 mit 30 Nm; M12 mit 60 Nm

Weitergabe sowie Vervielfältigung dieser Unterlage, Verwertung und Mitteilung ihres Inhalts nicht gestattet, sowie nicht ausdrücklich zugestanden. Zuwiderhandlungen verpflichten zu Schadenersatz. Alle Rechte für den Fall der Patenterteilung oder Gebrauchsmuster-Eintragung vorbehalten.

ABB STRIEBEL & JOHN GmbH
Am Fuchsgraben 2-3
77880 Sasbach

Telefon 07841 609-0
www.striebelundjohn.com
info.desuj@de.abb.com

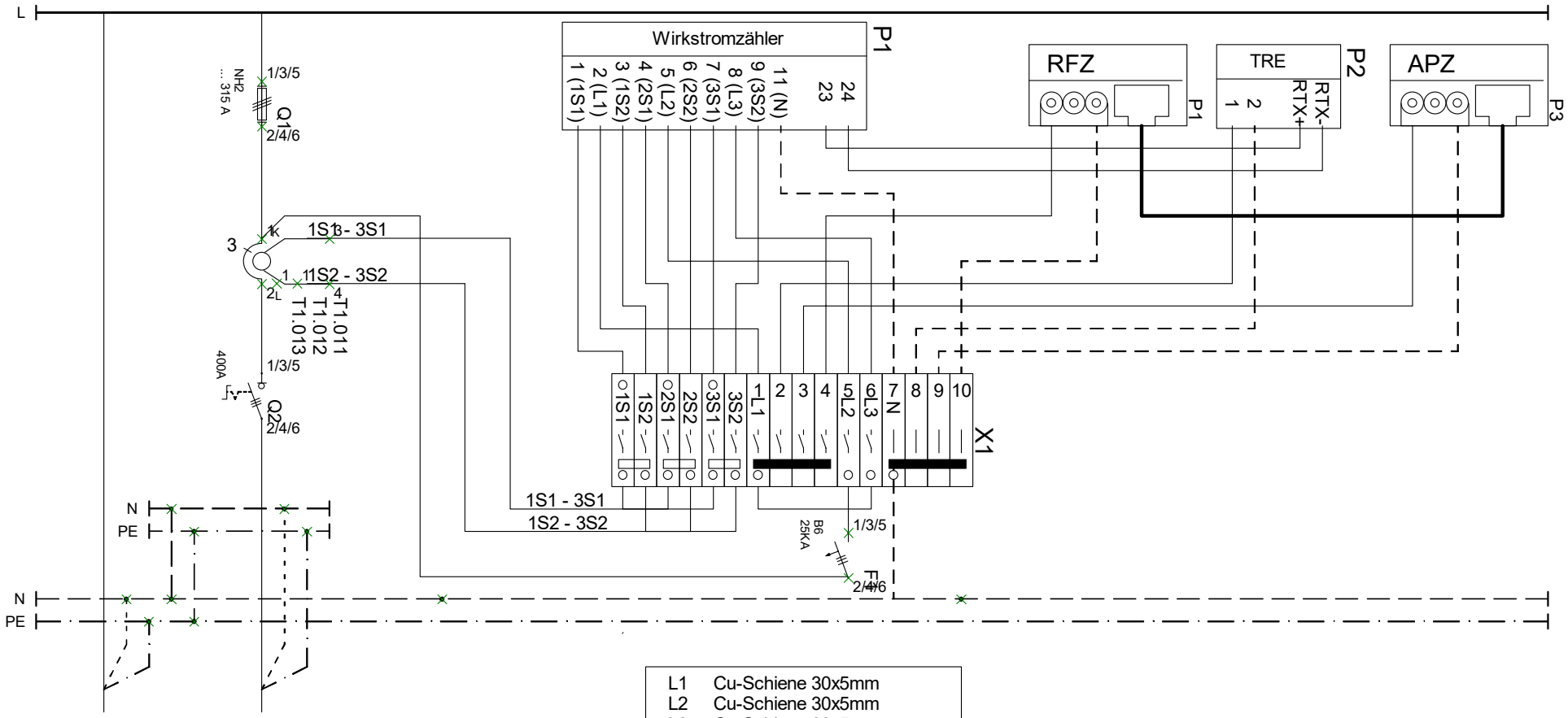

L1	Cu-Schiene 30x5mm
L2	Cu-Schiene 30x5mm
L3	Cu-Schiene 30x5mm
N	Cu-Schiene 30x5mm
PE	Cu-Schiene 30x5mm

VERTEILUNG

qmm

Symb

Str. Nr.

Zielbezeichnung

Einspeisung auf Sammelschienen

Kundenabgang

Weitergabe sowie Vervielfältigung dieser Unterlage, Verwertung und Mitteilung ihres Inhalts nicht gestattet, sowie nicht ausdrücklich zugestanden.
Zuwiderhandlungen verpflichten zu Schadenersatz. Alle Rechte für den Fall der Patenterteilung oder Gebrauchsmuster-Eintragung vorbehalten.

			erstellt:	A.H.	03.07.2024
			geprüft:	A.S.	03.07.2024
			freiteg.:	A.K.	03.07.2024
Änderung	Name	Datum		Name	Datum

Typenbezeichnung WA39KK51
Materialnummer 2CPX056206R9999
MuW-Komplettschrank

STRIEBEL & JOHN
EIN UNTERNEHMEN DER ABB-GRUPPE
Am Fuchsgraben 2-3
77880 Sasbach
Tel: +49 7841/609-0
Fax: +49 7841/609-400

WA39KK51_Z0

Produktionsvorlage

=
+
Bl. 1 v. 1 Bl.

Produktionsvorlage

MuW-Komplettschrank

Typbezeichnung: WA39KK51

Materialnummer: 2CPX056206R9999

Materialnr. °2CPT...					
Abdeckung *2CPX0...R9999 °2CPT...					

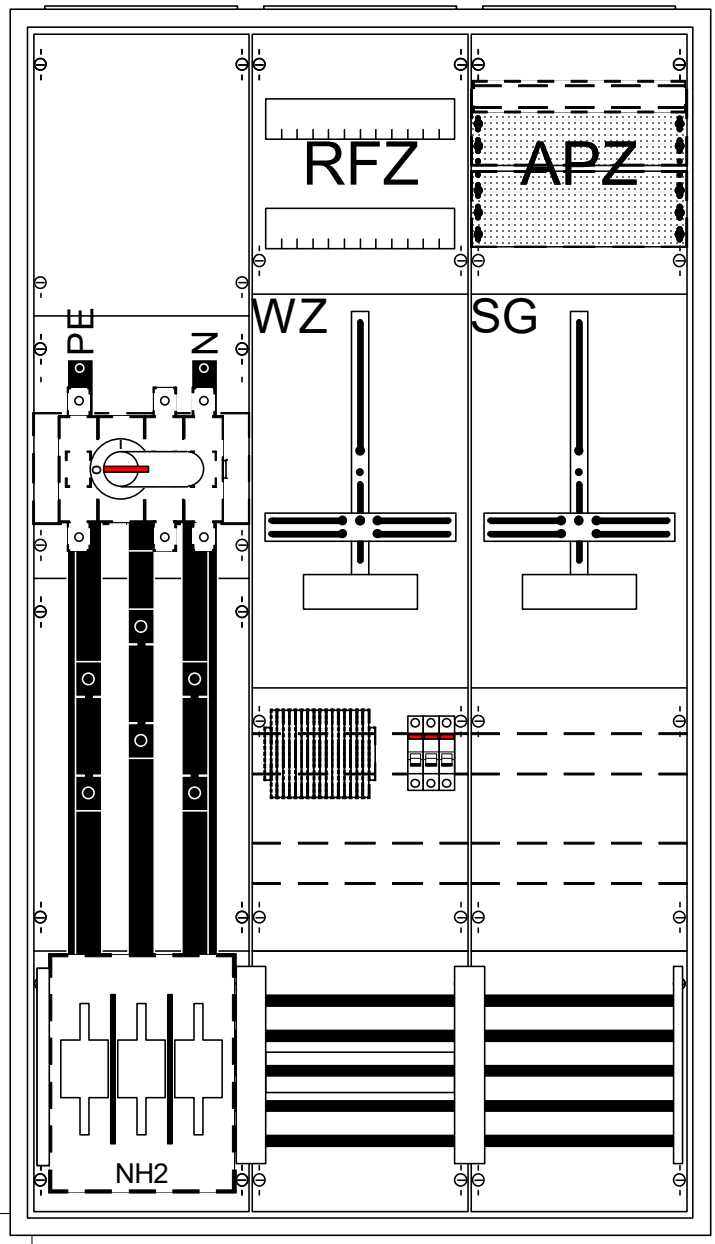

5 4 3 2 1 0 00 000

Bauhöhe

Abdeckung *2CPX0...R9999 °2CPT...					
Feldbreite	1	2	3	4	5

Kurzzeichen nach Legende; Maße in mm

Weitergabe sowie Vervielfältigung dieser Unterlage, Verwertung und Mitteilung ihres Inhalts nicht gestattet, sowie nicht ausdrücklich zugestanden. Zuwiderhandlungen verpflichten zu Schadenersatz. Alle Rechte für den Fall der Patenterteilung oder Gebrauchsmuster-Eintragung vorbehalten.

Änderung	Name	Datum		Name	Datum
			erstellt :	A.H.	03.07.2024
			geprüft :	A.S.	03.07.2024
			freigeg. :	A.K.	03.07.2024

Änderungsindex: WA39KK51_Z0

STRIEBEL & JOHN
EIN UNTERNEHMEN DER ABB-GRUPPE

=
+
Blatt: 1
v. 1 Bl.