Mess- und Wandlerfeld – Schalt- und Verteilerplan

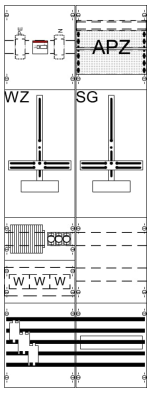

Typenbezeichnung:	**WF29KK14**
Materialnummer:	2CPX056137R9999 https://new.abb.com/products/2CPX056137R9999/WF29KK14
Netzbetreiber:	FNN Hinweis "Zählerplätze mit halbindirekte Messung bis 1000 A in der Niederspannung (Wandleranlagen)"
Referenznorm:	DIN VDE 0603-2-2 VDE-AR-N 4100:2019-04
Aufstellungsort / Umgebung:	Innenraum/Ortsfest
Schranktyp/IP-Schutzart/Abmessungen (HxBxT):	A29 - IP31 - 1400x550x215 mm TG209S - IP55 - 1400x550x225mm
Bemessungsspannung U_e:	230/400 V AC
Bemessungsfrequenz:	50 Hz
Netzsystem:	TN - S
Schutzklasse:	II
Bemessungsisolationsspannung U_i:	690V
Bemessungsstoßspannungsfestigkeit U_{imp}:	6kV
Bemessungskurzschlussstrom I_{cc}:	25 kA, bei Verwendung von einem NH2 Hausanschlusskasten mit einer 250 A Sicherung
Bemessungsstrom:	63 A (80 A) nach DIN VDE 0603-2-2
Leitung Zugang/Abgang:	unten/oben
Wandlerlasche	ohne

Beim Anschluss einer Leitung an das Sammelschienensystem muss ein Abstand von 5,5mm zwischen der Isolierung der Leitung und benachbarten blanken Sammelschienen incl. Klemmen eingehalten werden.

Drehmomente der einzelnen Betriebsmittel beachten. Schrauben an Kupferschienen: M4 mit 2,0 Nm; M5 mit 3,0 Nm; M6 mit 5,5 Nm; M8 mit 15 Nm; M10 mit 30 Nm; M12 mit 60 Nm

Weitergabe sowie Vervielfältigung dieser Unterlage, Verwertung und Mitteilung ihres Inhalts nicht gestattet, sowie nicht ausdrücklich zugestanden. Zuwiderhandlungen verpflichten zu Schadenersatz. Alle Rechte für den Fall der Patenterteilung oder Gebrauchsmuster-Eintragung vorbehalten.

ABB STRIEBEL & JOHN GmbH
Am Fuchsgraben 2-3
77880 Sasbach

Telefon 07841 609-0
www.striebelundjohn.com
info.desuj@de.abb.com

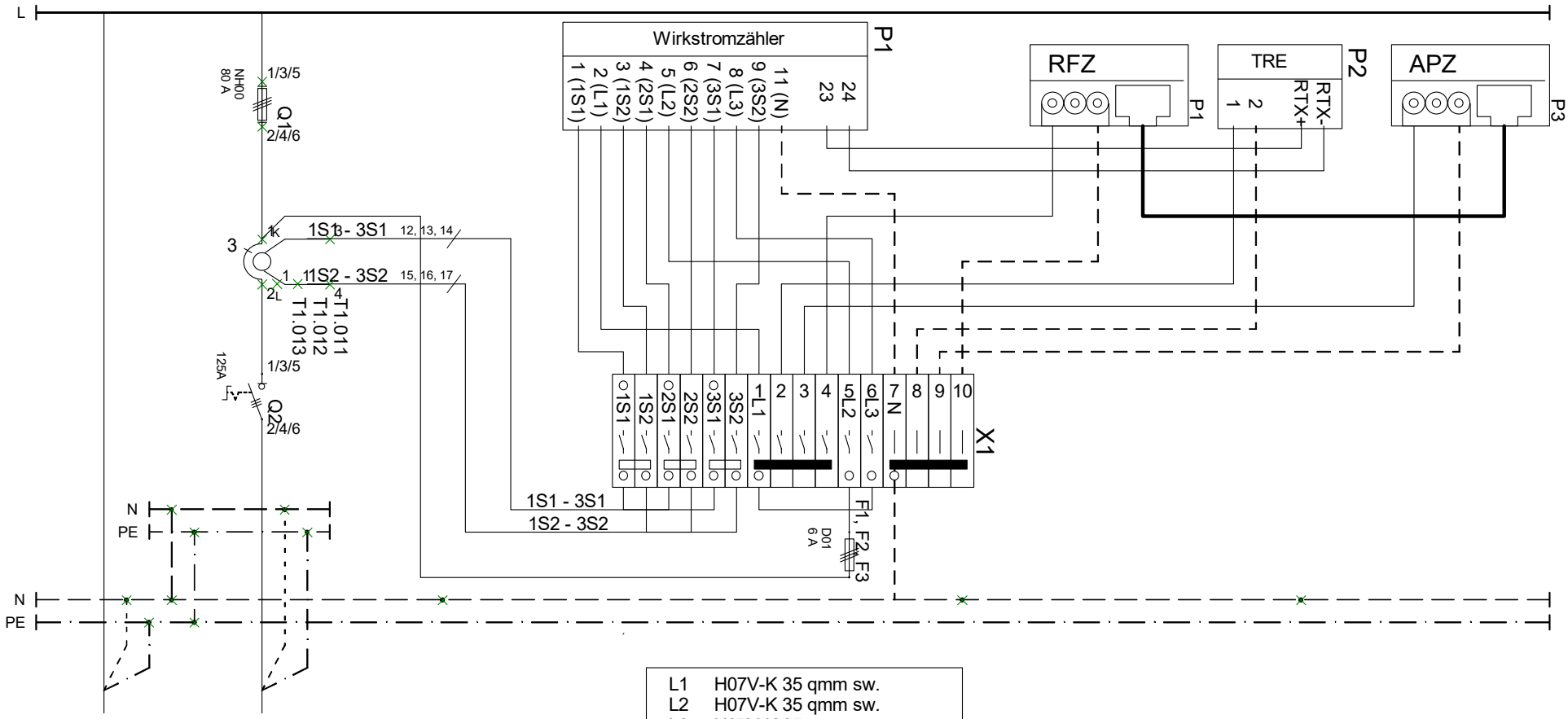

L1	H07V-K 35 qmm sw.
L2	H07V-K 35 qmm sw.
L3	H07V-K 35 qmm sw.
N	H07V-K 35 qmm sw. markiert bl.
PE	H07V-K 35 qmm gn.-ge.

VERTEILUNG

qmm

Symb

Str. Nr.

Zielbezeichnung

Einspeisung auf Sammelschienen

Kundenabgang

Weitergabe sowie Vervielfältigung dieser Unterlage, Verwertung und Mitteilung ihres Inhalts nicht gestattet, sowie nicht ausdrücklich zugestanden.
Zuwiderhandlungen verpflichten zu Schadenersatz. Alle Rechte für den Fall der Patenterteilung oder Gebrauchsmuster-Eintragung vorbehalten.

Änderung	Name	Datum		Name	Datum
			erstellt:	A.H.	26.03.2024
			geprüft:	A.S.	26.03.2024
			freiteg.:	A.H.	26.03.2024

Typenbezeichnung WF29KK14
Materialnummer 2CPX056137R9999
MuW-Komplettfeld

STRIEBEL & JOHN
EIN UNTERNEHMEN DER ABB-GRUPPE
Am Fuchsgraben 2-3
77880 Sasbach
Tel: +49 7841/609-0
Fax: +49 7841/609-400

WF29KK14_Z0

Produktionsvorlage

=
+
Bl. 1 v.
1 Bl.

Produktionsvorlage

MuW-Komplettfeld

Typbezeichnung: WF29KK14

Materialnummer: 2CPX056137R9999

Materialnr. °2CPT...					
Abdeckung *2CPX0...R9999 °2CPT...					

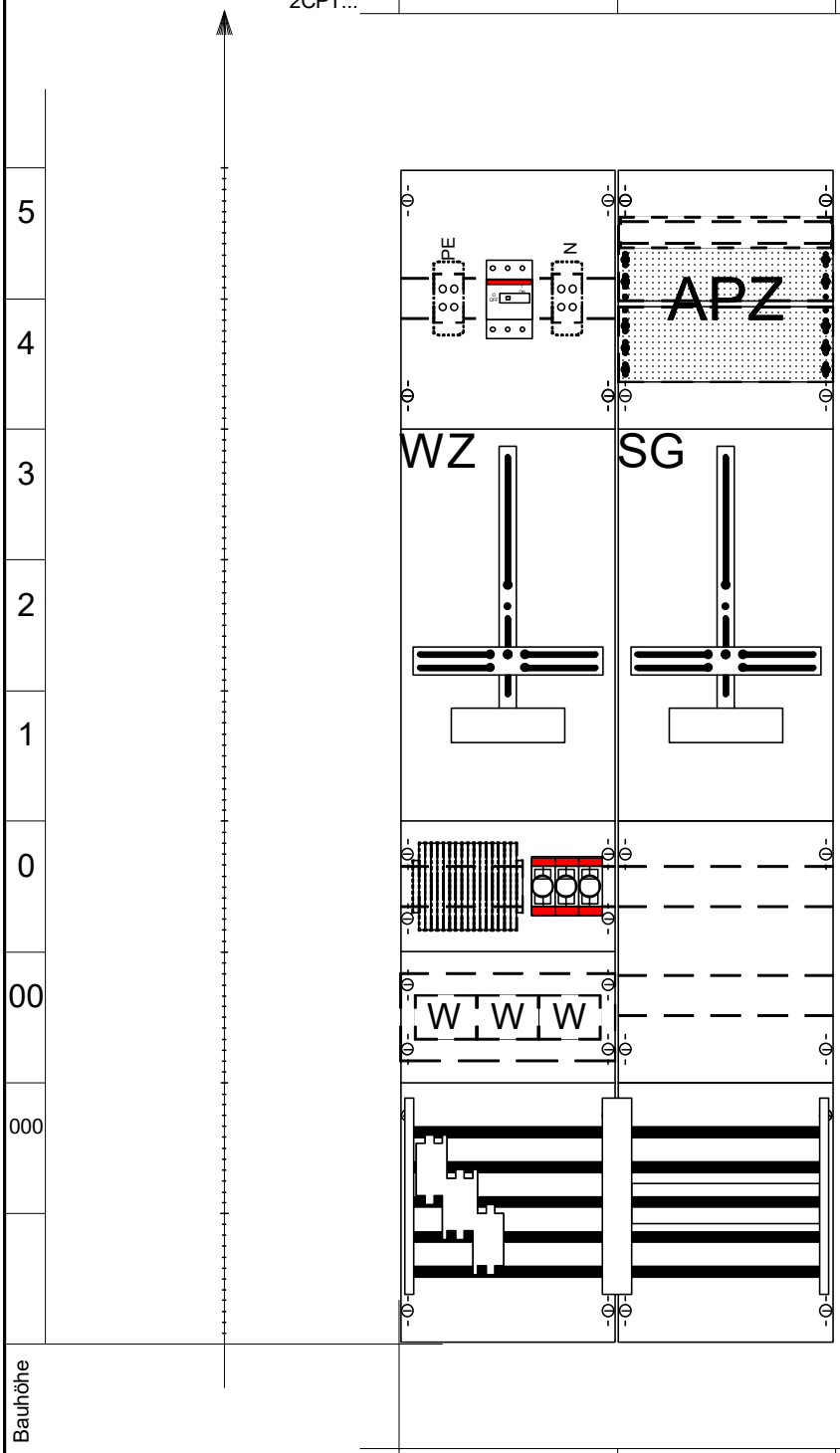

Abdeckung *2CPX0...R9999 °2CPT...					
Feldbreite	1	2	3	4	5

Kurzzeichen nach Legende; Maße in mm

Weitergabe sowie Vervielfältigung dieser Unterlage, Verwertung und Mitteilung ihres Inhalts nicht gestattet, sowie nicht ausdrücklich zugestanden. Zuwiderhandlungen verpflichten zu Schadenersatz. Alle Rechte für den Fall der Patenterteilung oder Gebrauchsmuster-Eintragung vorbehalten.

			erstellt :	A.H.	26.03.2024	Änderungsindex: WF29KK14_Z0
			geprüft :	A.S.	26.03.2024	STRIEBEL & JOHN
			freigeg. :	A.H.	26.03.2024	EIN UNTERNEHMEN DER ABB-GRUPPE
Änderung	Name	Datum		Name	Datum	= + Blatt: 1 v. 1 Bl.