Kundenplan

Schalt- und Verteilerplan

Messfeld

Typenbezeichnung: KA4107Z

Materialnummer:	2CPX035078R9999
Netzbetreiber:	Netze BW und TAB gleiche

Feld:

Bemessungsströme:

der Schaltgeräte und Leiter:	-		
nach DIN EN 61439-2 (VDE0600-660-2):	-		
		Im Schrank (HxBxT):	1400x300x215mm
nach DIN VDE 0603-2-2 (Aussetzbetr. DIN 18015-1):	- A (A)		
Direktmessung/en:			
Verlustleistung incl. Zähler, Wandler u. Sicherungen:	-		
Bemessungsspannung:	230/400V	Leitung Zugang:	-
Bemessungsfrequenz:	50 Hz	Leitung Abgang:	-
Netzsystem:	-	Verschmutzugsgrad:	III
Bemessungsstoßspannungsfestigkeit: 6kV		Überspannungskategorie:	IV

Beim Anschluss einer Leitung an das Sammelschienensystem muss ein Abstand von 5,5mm zwischen der Isolierung der Leitung und benachbarten blanken Sammelschienen incl. Klemmen eingehalten werden.
Drehmomente der einzelnen Betriebsmittel beachten. Schrauben an Kupferschienen:
M4 mit 1,5Nm; M5 mit 2,5Nm; M6 mit 4,5Nm; M8 mit 10Nm; M10 mit 20Nm; M12 mit 40Nm

Schrank:

Schrankart:	-	Aufstellungsort:	Innenraum/Ortsfest
Basisgehäuse:	-	Schrankmaß (HxBxT):	1350x250mm
Schutzart:	-	Schutzklasse:	-
-			
Tür:	-		
Türverschluss:	-		
Farbe:	-		

Sachbearbeiter:	A. Hardt	Änderungsstand:	KA4107Z_Z1
Datum:	20.06.2023	Mat.Nr. Kundenplan:	131969

Genehmigungsvermerk:

Unterschrift / Firmenstempel:

Datum:

ABB STRIEBEL & JOHN GmbH
Am Fuchsgraben 2-3
77880 Sasbach
GERMANY
Telefon 07841 609-0
Telefax 07841 609-400
www.striebelundjohn.com
E-Mail: info.desuj@de.abb.com

STRIEBEL & JOHN
EIN UNTERNEHMEN DER ABB-GRUPPE

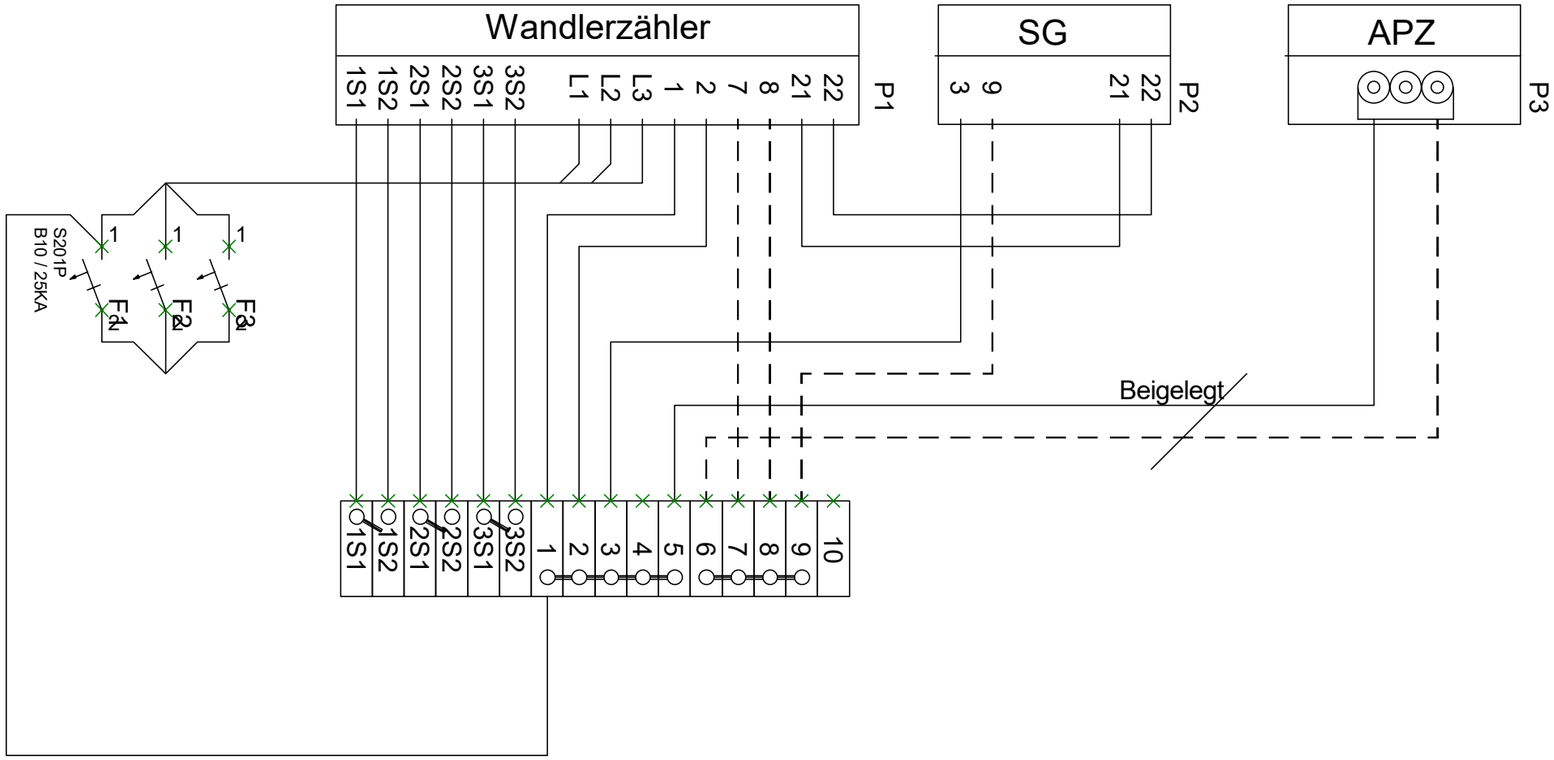

VERTEILUNG

qmm

Symb

Str. Nr.

Zielbezeichnung

Weitergabe sowie Vervielfältigung dieser Unterlage, Verwertung und Mitteilung ihres Inhalts nicht gestattet, sowie nicht ausdrücklich zugestanden.
Zuwiderhandlungen verpflichten zu Schadenersatz. Alle Rechte für den Fall der Patenterteilung oder Gebrauchsmuster-Eintragung vorbehalten.

			erstellt:	A.H.	20.06.2023
			geprüft:	A.S.	20.06.2023
			freigeg.:	A.K.	20.06.2023
Änderung	Name	Datum		Name	Datum

Typenbezeichnung KA4107Z
Materialnummer 2CPX035078R9999
Messfeld

STRIEBEL & JOHN
EIN UNTERNEHMEN DER ABB-GRUPPE
Am Fuchsgraben 2-3
77880 Sasbach
Tel: +49 7841/609-0
Fax: +49 7841/609-400

KA4107Z_Z1

Produktionsvorlage

=
+
Bl. 1 v.
1 Bl.

Produktionsvorlage

Messfeld

Typbezeichnung: KA4107Z

Materialnummer: 2CPX035078R9999

Materialnr. *2CPT...					
Abdeckung *2CPX0...R9999					

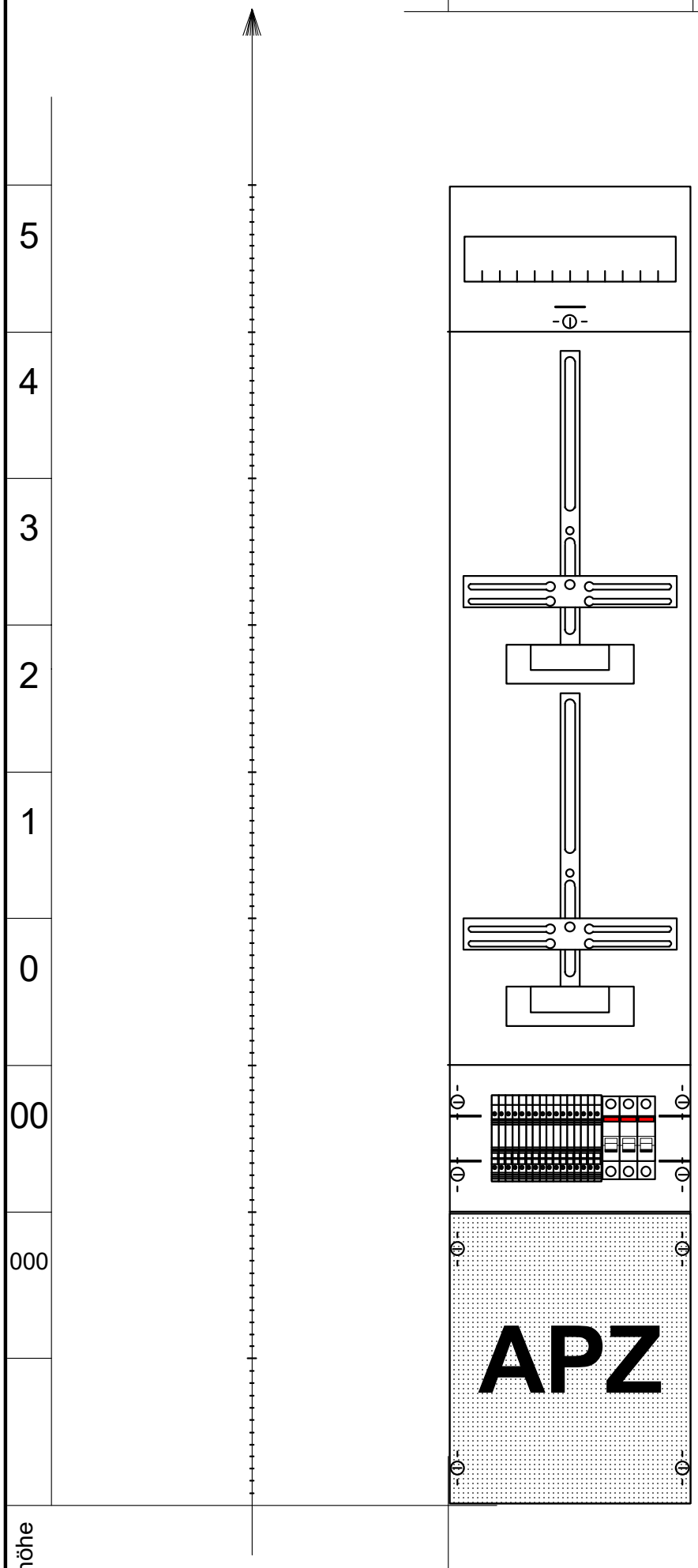

Abdeckung *2CPX0...R9999					
Feldbreite	1	2	3	4	5

Kurzzeichen nach Legende; Maße in mm

Weitergabe sowie Vervielfältigung dieser Unterlage, Verwertung und Mitteilung ihres Inhalts nicht gestattet, sowie nicht ausdrücklich zugestanden. Zuwiderhandlungen verpflichten zu Schadenersatz. Alle Rechte für den Fall der Patenterteilung oder Gebrauchsmuster-Eintragung vorbehalten.

			erstellt :	A.H.	20.06.2023	Änderungsindex: KA4107Z_Z1	
			geprüft :	A.S.	20.06.2023	STRIEBEL & JOHN	=
			freigeg. :	A.K.	20.06.2023	EIN UNTERNEHMEN DER ABB-GRUPPE	+
Änderung	Name	Datum		Name	Datum		Blatt: 1 v. 2 Bl.