Produktionsvorlage

Schalt- und Verteilerplan

Mess- und Wandlerfeld

Nur für den internen Gebrauch

Typenbezeichnung: **KA4317**

Materialnummer: 2CPX034036R9999
Netzbetreiber: bnNetze
und TAB gleiche

Feld:

Bemessungsströme:

der Schaltgeräte und Leiter: 355 A
nach DIN EN 61439-2 (VDE0600-660-2): 284 A bei 25°C Umgebungstemperatur
Im Schrank (HxBxT): 1400x800x215mm
nach DIN VDE 0603-2-2 (Aussetzbetr. DIN 18015-1): 250 A (A)
Direktmessung/en:
Verlustleistung incl. Zähler, Wandler u. Sicherungen: 234 W bei 355 A

Bemessungsspannung:	230/400V	Leitung Zugang:	unten
Bemessungsfrequenz:	50 Hz	Leitung Abgang:	oben
Netzsystem:	TN - S	Verschmutzugsgrad:	III

Bemessungsstoßspannungsfestigkeit: 6kV Überspannungskategorie IV

Beim Anschluss einer Leitung an das Sammelschienensystem muss ein Abstand von 5,5mm zwischen der Isolierung der Leitung und benachbarten blanken Sammelschienen incl. Klemmen eingehalten werden.
Drehmomente der einzelnen Betriebsmittel beachten. Schrauben an Kupferschienen:
M4 mit 1,5Nm; M5 mit 2,5Nm; M6 mit 4,5Nm; M8 mit 10Nm; M10 mit 20Nm; M12 mit 40Nm

Schrank:

Schrankart:	-	Aufstellungsort:	Innenraum/Ortsfest
Basisgehäuse:	-	Schrankmaß (HxBxT):	1350x750mm
Schutzart:	-	Schutzklasse:	-
-			
Tür:	-		
Türverschluss:	-		
Farbe:	-		

Sachbearbeiter:	A. Hardt	Änderungsstand:	KA4317_Z1
Datum:	25.07.2023	Mat.Nr. Kundenplan:	131777

Genehmigungsvermerk:

Unterschrift / Firmenstempel:

Datum:

ABB STRIEBEL & JOHN GmbH
Am Fuchsgraben 2-3
77880 Sasbach
GERMANY
Telefon 07841 609-0
Telefax 07841 609-400
www.striebelundjohn.com
E-Mail: info.desuj@de.abb.com

STRIEBEL & JOHN
EIN UNTERNEHMEN DER ABB-GRUPPE

Kundenplan

Schalt- und Verteilerplan

Mess- und Wandlerfeld

Typenbezeichnung: **KA4317**

Materialnummer: 2CPX034036R9999
Netzbetreiber: bnNetze
und TAB gleiche

Feld:

Bemessungsströme:

der Schaltgeräte und Leiter: 355 A
nach DIN EN 61439-2 (VDE0600-660-2): 284 A bei 25°C Umgebungstemperatur
Im Schrank (HxBxT): 1400x800x215mm
nach DIN VDE 0603-2-2 (Aussetzbetr. DIN 18015-1): 250 A (A)
Direktmessung/en:
Verlustleistung incl. Zähler, Wandler u. Sicherungen: 234 W bei 355 A

Bemessungsspannung:	230/400V	Leitung Zugang:	unten
Bemessungsfrequenz:	50 Hz	Leitung Abgang:	oben
Netzsystem:	TN - S	Verschmutzugsgrad:	III

Bemessungsstoßspannungsfestigkeit: 6kV Überspannungskategorie: IV

Beim Anschluss einer Leitung an das Sammelschienensystem muss ein Abstand von 5,5mm zwischen der Isolierung der Leitung und benachbarten blanken Sammelschienen incl. Klemmen eingehalten werden.
Drehmomente der einzelnen Betriebsmittel beachten. Schrauben an Kupferschienen:
M4 mit 1,5Nm; M5 mit 2,5Nm; M6 mit 4,5Nm; M8 mit 10Nm; M10 mit 20Nm; M12 mit 40Nm

Schrank:

Schrankart:	-	Aufstellungsort:	Innenraum/Ortsfest
Basisgehäuse:	-	Schrankmaß (HxBxT):	1350x750mm
Schutzart:	-	Schutzklasse:	-
-			
Tür:	-		
Türverschluss:	-		
Farbe:	-		

Sachbearbeiter:	A. Hardt	Änderungsstand:	KA4317_Z1
Datum:	25.07.2023	Mat.Nr. Kundenplan:	131777

Genehmigungsvermerk:

Unterschrift / Firmenstempel:

Datum:

ABB STRIEBEL & JOHN GmbH
Am Fuchsgraben 2-3
77880 Sasbach
GERMANY
Telefon 07841 609-0
Telefax 07841 609-400
www.striebelundjohn.com
E-Mail: info.desuj@de.abb.com

STRIEBEL & JOHN
EIN UNTERNEHMEN DER ABB-GRUPPE

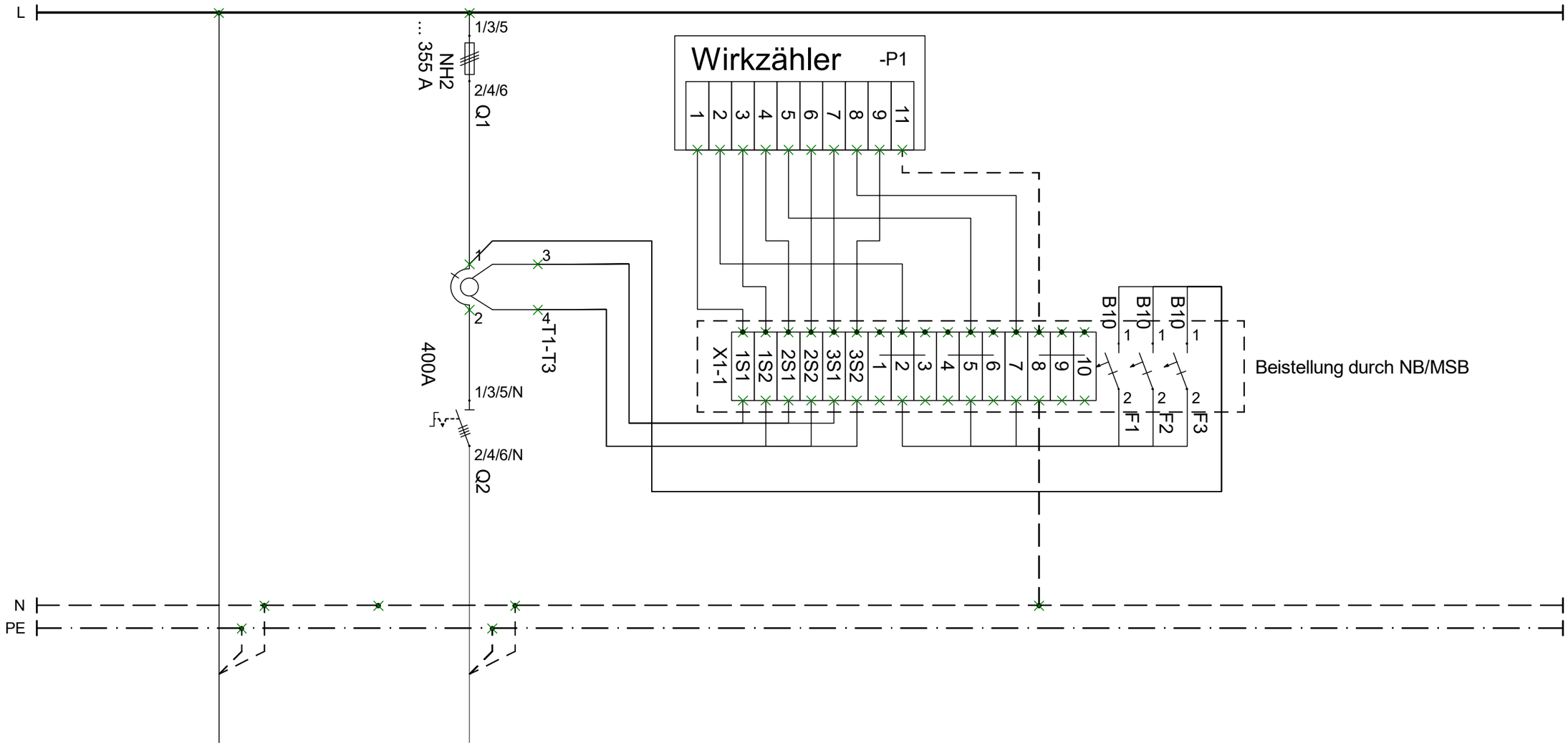

Einspeisung

Kundenabgang

VERTEILUNG

qmm

Symb

Str. Nr.

Zielbezeichnung

Weitergabe sowie Vervielfältigung dieser Unterlage, Verwertung und Mitteilung ihres Inhalts nicht gestattet, sowie nicht ausdrücklich zugestanden.
Zuwiderhandlungen verpflichten zu Schadenersatz. Alle Rechte für den Fall der Patenterteilung oder Gebrauchsmuster-Eintragung vorbehalten.

			erstellt:	A.H.	25.07.2023
			geprüft:	A.S.	25.07.2023
			freigeg.:	A.K.	25.07.2023
Änderung	Name	Datum		Name	Datum

Typenbezeichnung KA4317
Materialnummer 2CPX034036R9999
Mess- und Wandlerfeld

STRIEBEL & JOHN
EIN UNTERNEHMEN DER ABB-GRUPPE
Am Fuchsgraben 2-3
77880 Sasbach
Tel: +49 7841/609-0
Fax: +49 7841/609-400

KA4317_Z1

Produktionsvorlage

=
+
Bl. 1 v.
1 Bl.

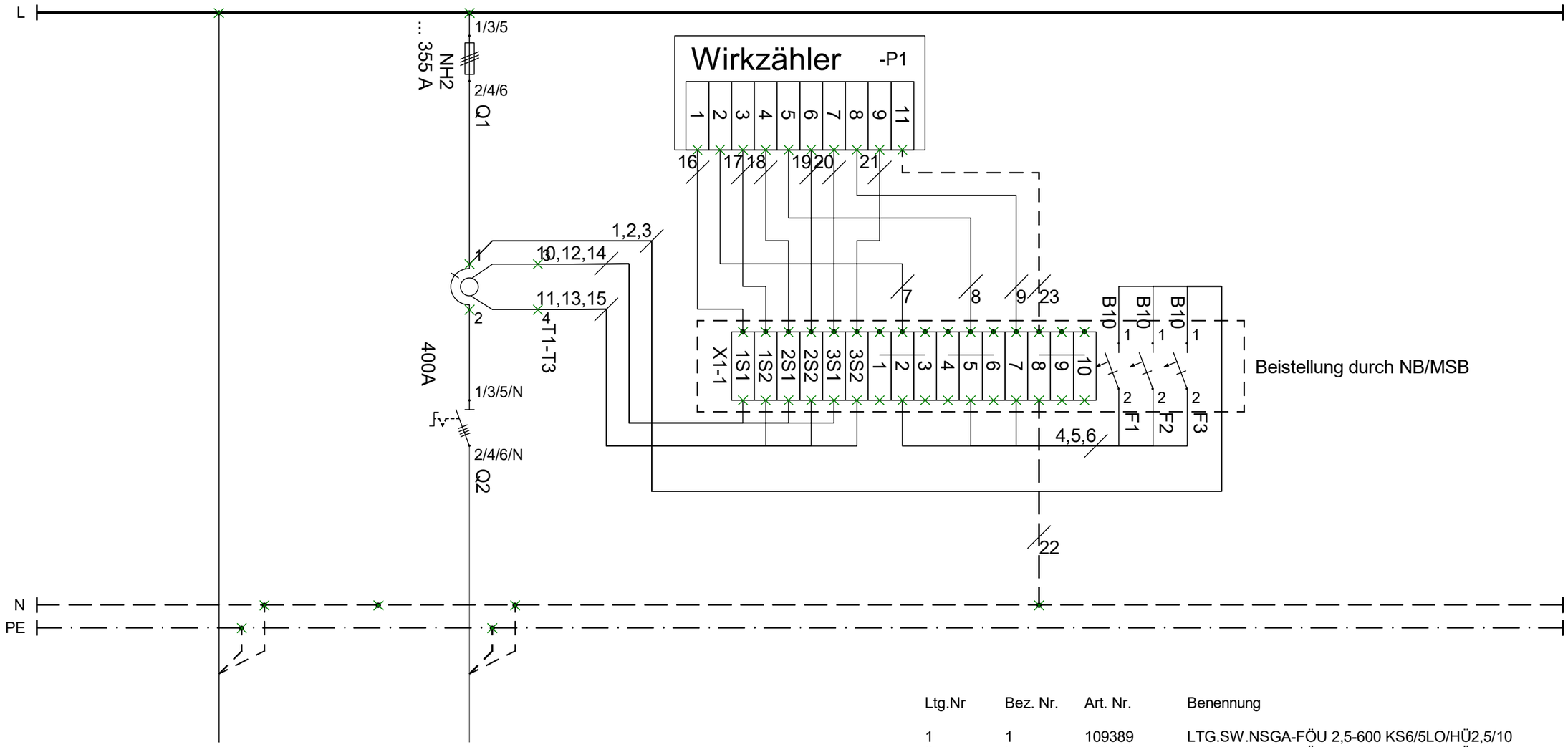

Ltg.Nr	Bez. Nr.	Art. Nr.	Benennung
1	1	109389	LTG.SW.NSGA-FÖU 2,5-600 KS6/5LO/HÜ2,5/10
2	2	109389	LTG.SW.NSGA-FÖU 2,5-600 KS6/5LO/HÜ2,5/10
3	3	109389	LTG.SW.NSGA-FÖU 2,5-600 KS6/5LO/HÜ2,5/10
4	L1	108691	LTG.SW.H07V-K 2,5-280 HÜ2,5/10-HÜ2,5/10
5	L2	108691	LTG.SW.H07V-K 2,5-280 HÜ2,5/10-HÜ2,5/10
6	L3	108691	LTG.SW.H07V-K 2,5-280 HÜ2,5/10-HÜ2,5/10
7	L1	106548	LTG.SW.H07V-K 2,5-420 HÜ2,5/10-HÜ2,5/18
8	L2	106548	LTG.SW.H07V-K 2,5-420 HÜ2,5/10-HÜ2,5/18
9	L3	106548	LTG.SW.H07V-K 2,5-420 HÜ2,5/10-HÜ2,5/18
10	1S1	120757	LTG.SW.H07V-K 2,5-750 HÜ2,5/10-KS2,5/5G
11	1S2	120758	LTG.BR.H07V-K 2,5-750 HÜ2,5/10-KS2,5/5G
12	2S1	120757	LTG.SW.H07V-K 2,5-750 HÜ2,5/10-KS2,5/5G
13	2S2	120758	LTG.BR.H07V-K 2,5-750 HÜ2,5/10-KS2,5/5G
14	3S1	120757	LTG.SW.H07V-K 2,5-750 HÜ2,5/10-KS2,5/5G
15	3S2	120758	LTG.BR.H07V-K 2,5-750 HÜ2,5/10-KS2,5/5G
16	1S1	106548	LTG.SW.H07V-K 2,5-420 HÜ2,5/10-HÜ2,5/18
17	1S2	106538	LTG.BR.H07V-K 2,5-410 HÜ2,5/10-HÜ2,5/18
18	2S1	106548	LTG.SW.H07V-K 2,5-420 HÜ2,5/10-HÜ2,5/18
19	2S2	106538	LTG.BR.H07V-K 2,5-410 HÜ2,5/10-HÜ2,5/18
20	3S1	106548	LTG.SW.H07V-K 2,5-420 HÜ2,5/10-HÜ2,5/18
21	3S2	106538	LTG.BR.H07V-K 2,5-410 HÜ2,5/10-HÜ2,5/18
22	N	122256	LTG.BL.H07V-K 2,5-500 HÜ2,5/8-HÜ2,5/18
23	N	132030	LTG.BL.H07V-K 2,5-420 HÜ2,5/10-HÜ2,5/18

Einspeisung

Kundenabgang

VERTEILUNG

qmm

Symb

Str. Nr.

Zielbezeichnung

Weitergabe sowie Vervielfältigung dieser Unterlage, Verwertung und Mitteilung ihres Inhalts nicht gestattet, sowie nicht ausdrücklich zugestanden.
Zuwiderhandlungen verpflichten zu Schadenersatz. Alle Rechte für den Fall der Patenterteilung oder Gebrauchsmuster-Eintragung vorbehalten.

			erstellt:	A.H.	25.07.2023
			geprüft:	A.S.	25.07.2023
			freigeg.:	A.K.	25.07.2023
Änderung	Name	Datum		Name	Datum

Typenbezeichnung KA4317
Materialnummer 2CPX034036R9999
Mess- und Wandlerfeld

STRIEBEL & JOHN
EIN UNTERNEHMEN DER ABB-GRUPPE
Am Fuchsgraben 2-3
77880 Sasbach
Tel: +49 7841/609-0
Fax: +49 7841/609-400

KA4317_Z1

Produktionsvorlage

=
+
Bl. 1 v.
1 Bl.

Produktionsvorlage

Mess- und Wandlerfeld

Typbezeichnung: KA4317

Materialnummer: 2CPX034036R9999

Materialnr. *2CPT...					
Abdeckung *2CPX0...R9999	*62803* 128357	101669	130170		

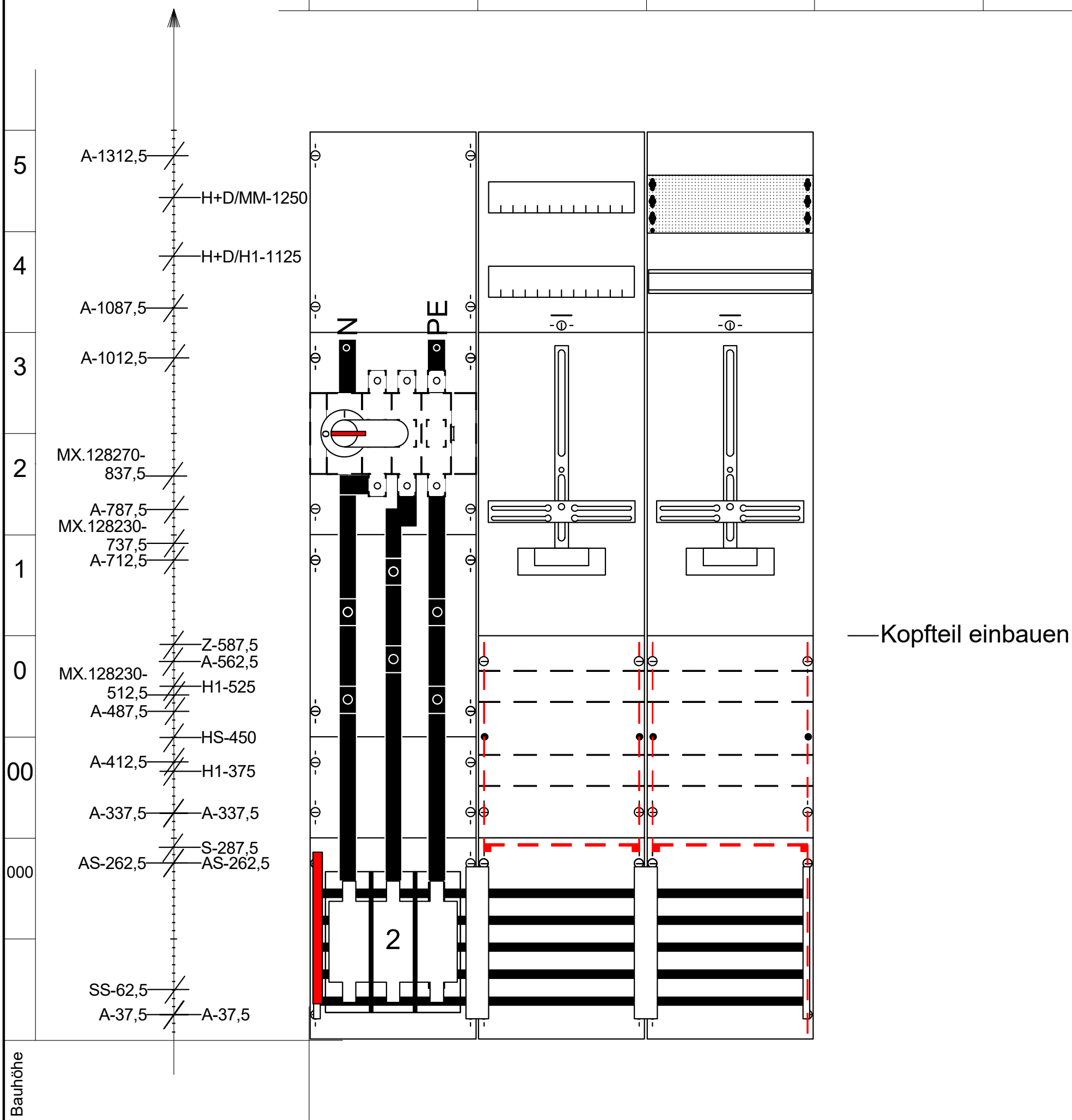

Abdeckung *2CPX0...R9999	*62803* *62801* 127168	*62803* *62803*	*62803* *62803*		
Feldbreite	1	2	3	4	5

Kurzzeichen nach Legende; Maße in mm

Weitergabe sowie Vervielfältigung dieser Unterlage, Verwertung und Mitteilung ihres Inhalts nicht gestattet, sowie nicht ausdrücklich zugestanden.
Zuwiderhandlungen verpflichten zu Schadenersatz. Alle Rechte für den Fall der Patenterteilung oder Gebrauchsmuster-Eintragung vorbehalten.

			erstellt :	A.H.	25.07.2023
			geprüft :	A.S.	25.07.2023
			freigeg. :	A.K.	25.07.2023
Änderung	Name	Datum		Name	Datum

Änderungsindex: KA4317_Z1

STRIEBEL & JOHN
EIN UNTERNEHMEN DER ABB-GRUPPE

=
+
Blatt: 1
v. 4 Bl.

Produktionsvorlage

Mess- und Wandlerfeld

Typbezeichnung: KA4317

Materialnummer: 2CPX034036R9999

Materialnr. *2CPT...					
Abdeckung *2CPX0...R9999					

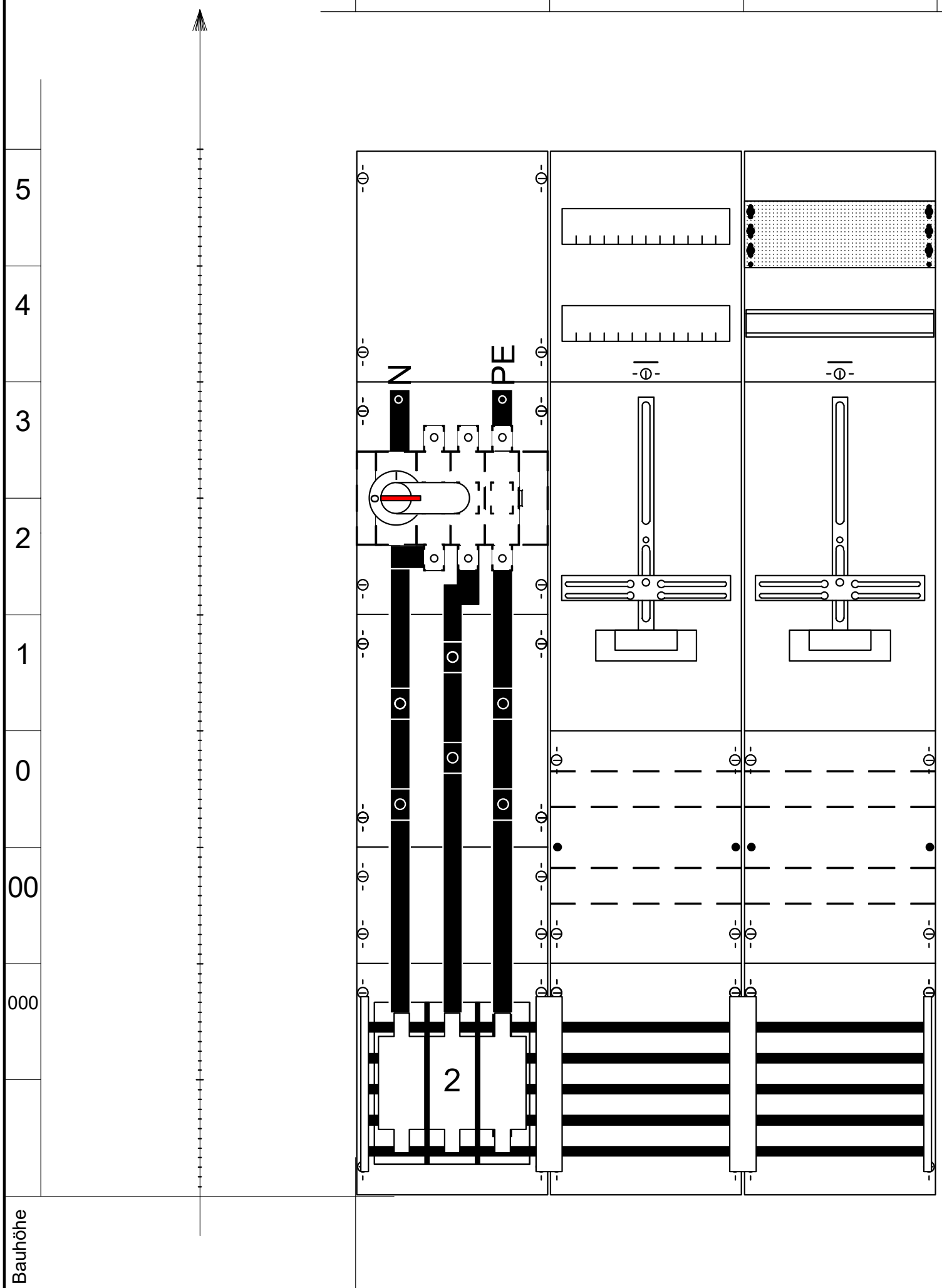

Abdeckung *2CPX0...R9999					
Feldbreite	1	2	3	4	5

Kurzzeichen nach Legende; Maße in mm

Weitergabe sowie Vervielfältigung dieser Unterlage, Verwertung und Mitteilung ihres Inhalts nicht gestattet, sowie nicht ausdrücklich zugestanden.
Zuwiderhandlungen verpflichten zu Schadenersatz. Alle Rechte für den Fall der Patenterteilung oder Gebrauchsmuster-Eintragung vorbehalten.

			erstellt :	A.H.	25.07.2023
			geprüft :	A.S.	25.07.2023
			freigeg. :	A.K.	25.07.2023
Änderung	Name	Datum		Name	Datum

Änderungsindex:
KA4317_Z1

STRIEBEL & JOHN
EIN UNTERNEHMEN DER ABB-GRUPPE

=
+
Blatt: 1
v. 4 Bl.