Kundenplan

Schalt- und Verteilerplan

Mess- und Wandlerschrank

Typenbezeichnung: **KS4202**

Materialnummer: 2CPX032778R9999

Netzbetreiber: TAB NS-Nord
und TAB gleiche

Feld:

Bemessungsströme:

der Schaltgeräte und Leiter: 250 A

nach DIN EN 61439-2 (VDE0600-660-2): 200 A bei 25°C Umgebungstemperatur
Im Schrank (HxBxT): 1400x550x215mm

Direktmessung/en:

Verlustleistung incl. Zähler, Wandler u. Sicherungen: 208 W bei 250 A

Bemessungsspannung:	230/400V	Leitung Zugang:	unten
Bemessungsfrequenz:	50 Hz	Leitung Abgang:	oben
Netzsystem:	TN - S	Verschmutzugsgrad:	III

Bemessungsstoßspannungsfestigkeit: 6kV Überspannungskategorie: IV

Beim Anschluss einer Leitung an das Sammelschienensystem muss ein Abstand von 5,5mm zwischen der Isolierung der Leitung und benachbarten blanken Sammelschienen incl. Klemmen eingehalten werden.

Drehmomente der einzelnen Betriebsmittel beachten. Schrauben an Kupferschienen:
M4 mit 2,0 Nm; M5 mit 3,0 Nm; M6 mit 5,5 Nm; M8 mit 15 Nm; M10 mit 30 Nm; M12 mit 60 Nm

Schrank:

Schrankart:	Wandschrank	Aufstellungsort:	Innenraum/Ortsfest
Basisgehäuse:	A29	Schrankmaß (HxBxT):	1400x550x215mm
Schutzart:	IP31	Schutzklasse:	2 (schutzisoliert)*
0			
Tür:	1-flüglig		
Türverschluss:	Standard		
Farbe:	RAL 9016		

Sachbearbeiter:	A.H.	Änderungsstand:	KS4202_Z3
Datum:	04.04.2025	Mat.Nr. Kundenplan:	128433

Genehmigungsvermerk:

Unterschrift / Firmenstempel:

Datum:

ABB STRIEBEL & JOHN GmbH
Am Fuchsgraben 2-3
77880 Sasbach
GERMANY
Telefon 07841 609-0
Telefax 07841 609-400
www.striebelundjohn.com
E-Mail: info.desuj@de.abb.com

STRIEBEL & JOHN
EIN UNTERNEHMEN DER ABB-GRUPPE

Einsatz von NH1 Sicherungen in Q1 möglich, wenn diese mittig eingesetzt wird.
Bei Einsatz von NH2 Patronen max. 250 A Einsätze verwenden.

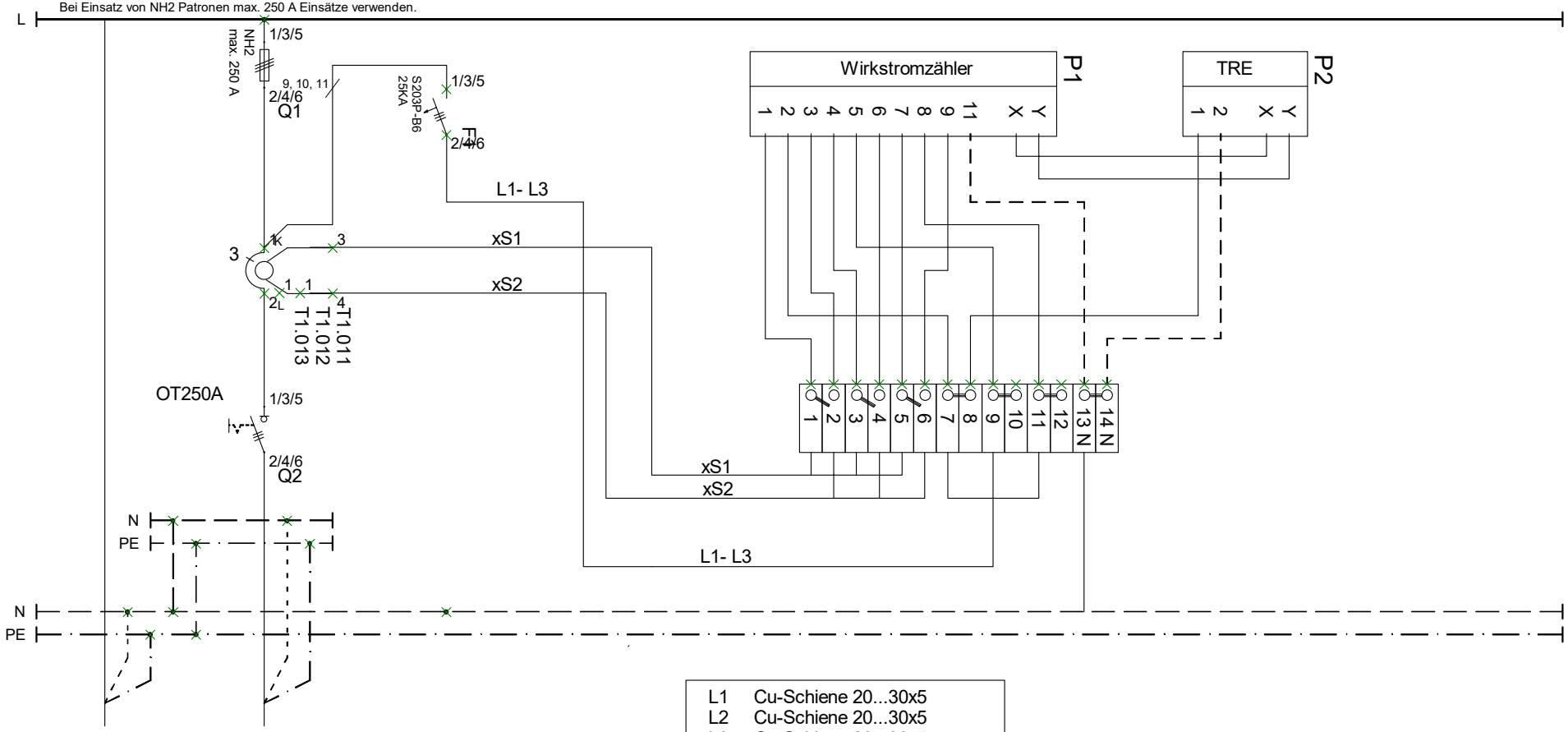

L1	Cu-Schiene 20...30x5
L2	Cu-Schiene 20...30x5
L3	Cu-Schiene 20...30x5
N	Cu-Schiene 20x5
PE	Cu-Schiene 20x5

VERTEILUNG

qmm
Symb
Str. Nr.

Einspeisung auf Sammelschienen

Kundenabgang

Zielbezeichnung

Weitergabe sowie Vervielfältigung dieser Unterlage, Verwertung und Mitteilung ihres Inhalts nicht gestattet, sowie nicht ausdrücklich zugestanden.
Zuwiderhandlungen verpflichten zu Schadenersatz. Alle Rechte für den Fall der Patenterteilung oder Gebrauchsmuster-Eintragung vorbehalten.

			erstellt:	A.H.	04.04.2025
			geprüft:	A.S.	04.04.2025
			freiteg.:	A.K.	04.04.2025
Änderung	Name	Datum		Name	Datum

Typenbezeichnung KS4202
Materialnummer 2CPX032778R9999
MuW-Komplettschrank

STRIEBEL & JOHN
EIN UNTERNEHMEN DER ABB-GRUPPE
Am Fuchsgraben 2-3
77880 Sasbach
Tel: +49 7841/609-0
Fax: +49 7841/609-400

KS4202_Z3

Produktionsvorlage

=
+
Bl. 1 v. 1 Bl.

Produktionsvorlage

MuW-Komplettschrank

Typbezeichnung: KS4202

Materialnummer: 2CPX032778R9999

Materialnr. °2CPT...					
Abdeckung *2CPX0...R9999 °2CPT...					

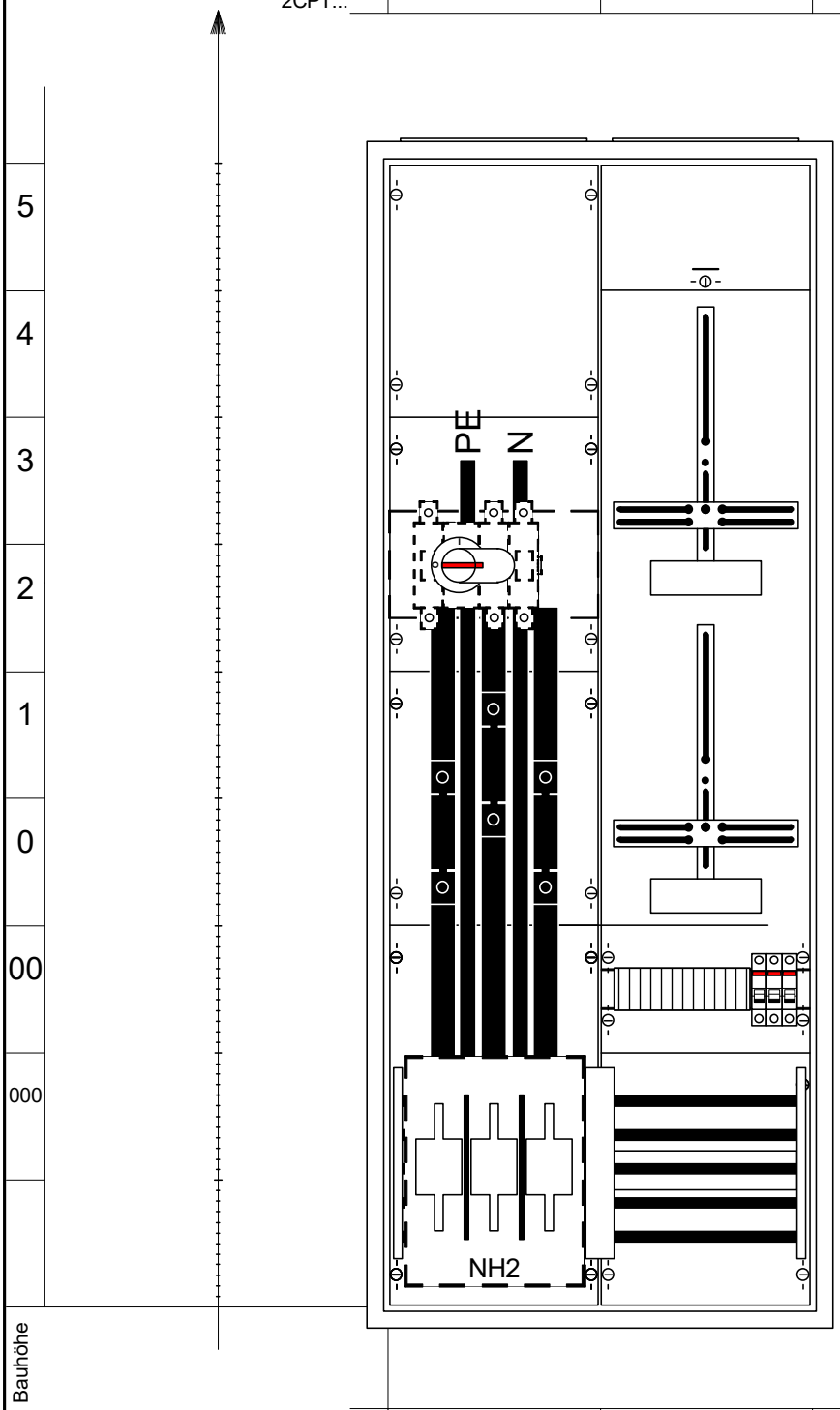

Abdeckung *2CPX0...R9999 °2CPT...					
Feldbreite	1	2	3	4	5

Kurzzeichen nach Legende; Maße in mm

Weitergabe sowie Vervielfältigung dieser Unterlage, Verwertung und Mitteilung ihres Inhalts nicht gestattet, sowie nicht ausdrücklich zugestanden. Zuwiderhandlungen verpflichten zu Schadenersatz. Alle Rechte für den Fall der Patenterteilung oder Gebrauchsmuster-Eintragung vorbehalten.

			erstellt :	A.H.	04.04.2025	Änderungsindex: KS4202_Z3
			geprüft :	A.S.	04.04.2025	STRIEBEL & JOHN
			freigeg. :	A.K.	04.04.2025	EIN UNTERNEHMEN DER ABB-GRUPPE
Änderung	Name	Datum		Name	Datum	= + Blatt: 1 v. 1 Bl.

Produktionsvorlage

MuW-Komplettschrank

Typbezeichnung: KS4202

Materialnummer: 2CPX032778R9999

Materialnr. °2CPT...					
Abdeckung *2CPX0...R9999 °2CPT...					

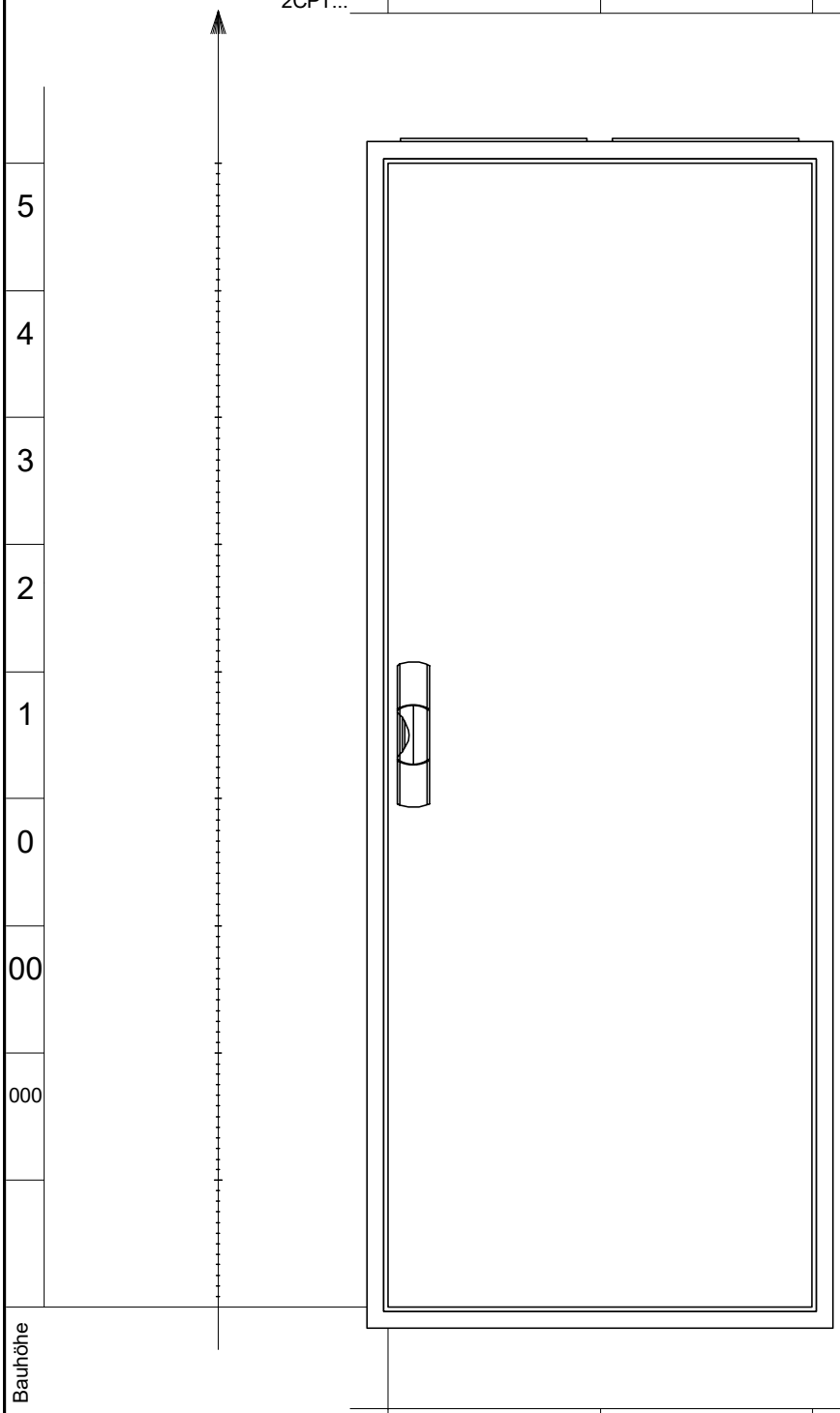

Abdeckung *2CPX0...R9999 °2CPT...					
Feldbreite	1	2	3	4	5

Kurzzeichen nach Legende; Maße in mm

Weitergabe sowie Vervielfältigung dieser Unterlage, Verwertung und Mitteilung ihres Inhalts nicht gestattet, sowie nicht ausdrücklich zugestanden.
Zuwiderhandlungen verpflichten zu Schadenersatz. Alle Rechte für den Fall der Patenterteilung oder Gebrauchsmuster-Eintragung vorbehalten.

Änderung	Name	Datum		Name	Datum
			erstellt :	A.H.	04.04.2025
			geprüft :	A.S.	04.04.2025
			freigeg. :	A.K.	04.04.2025

Änderungsindex: KS4202_Z3

STRIEBEL & JOHN
EIN UNTERNEHMEN DER ABB-GRUPPE

=
+
Blatt: 1
v. 1 Bl.