CZL63

2CPT136389_A

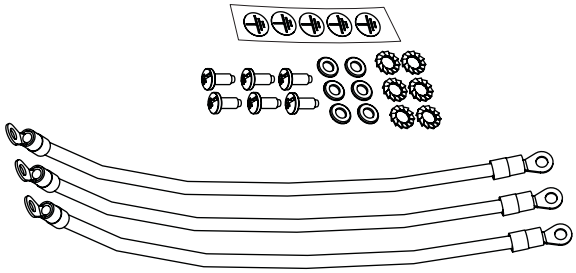

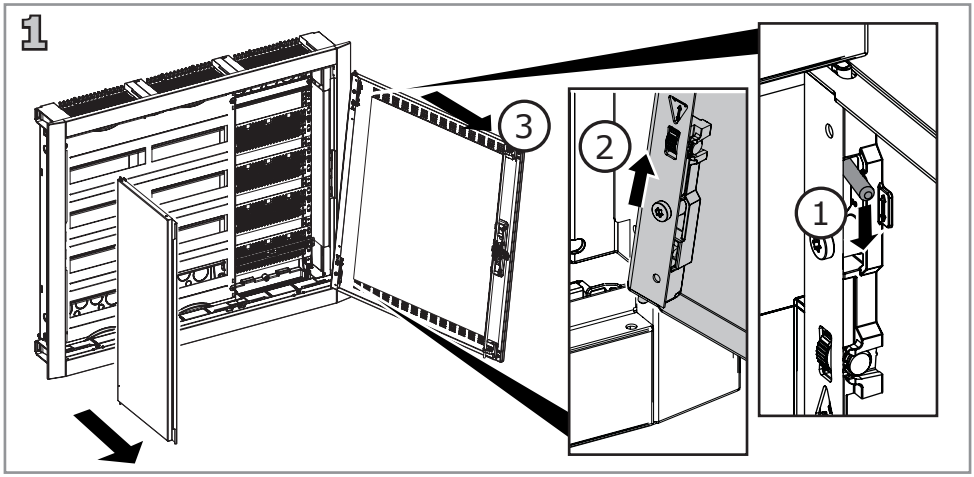

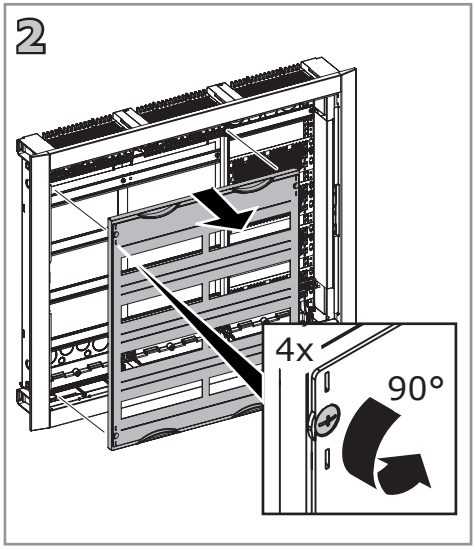

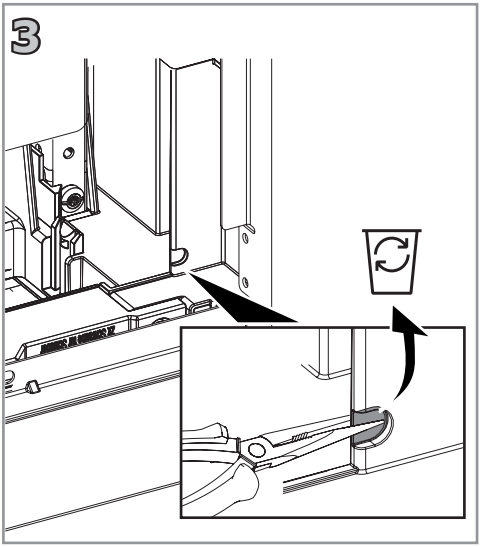

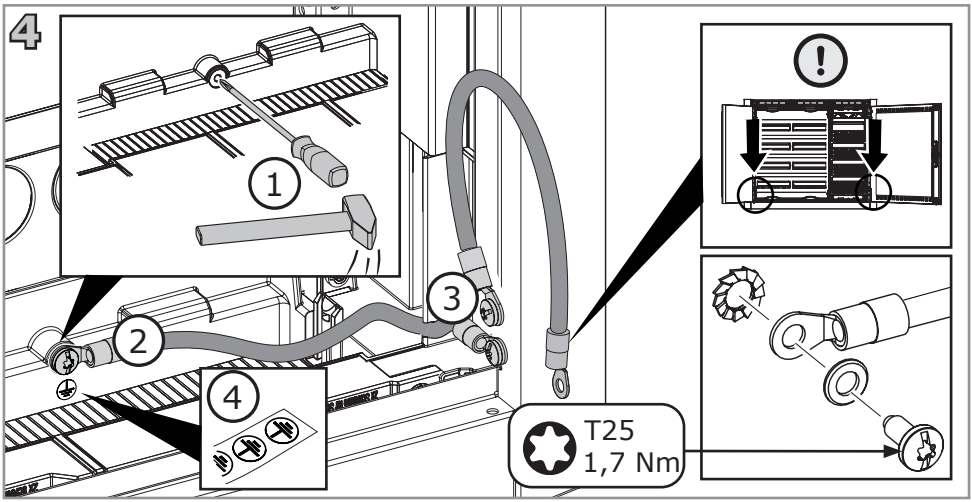

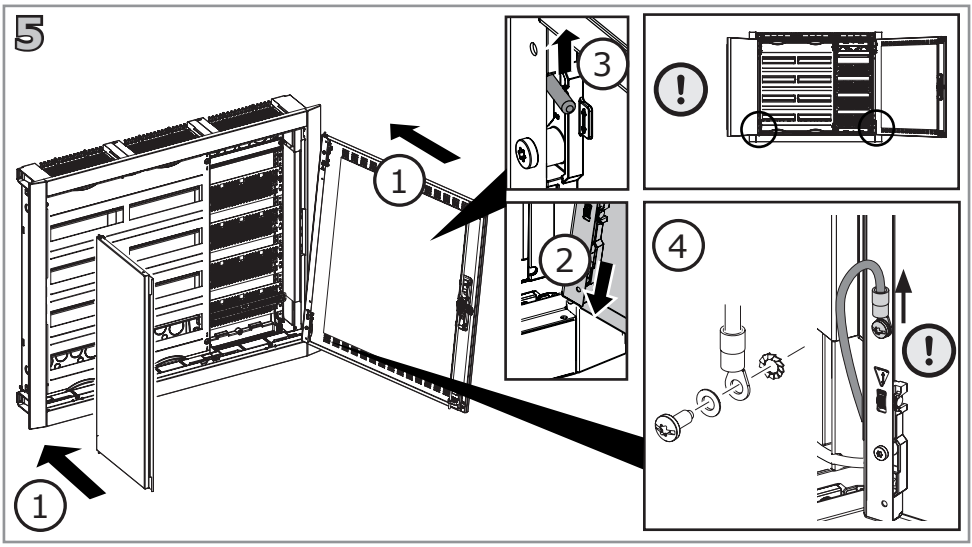

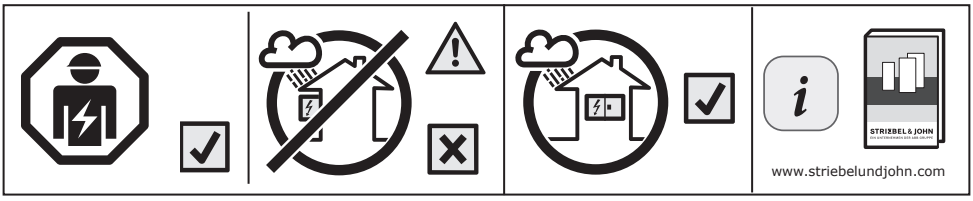

ABB STRIEBEL & JOHN GmbH
Am Fuchsgraben 2-3
77880 Sasbach

Tel.: +49 (0)7841 / 609-170
Fax: +49 (0)7841 / 609-506
E-Mail: anfrage@striebelundjohn.com

2CPT136389-A
06/23
printed in Germany