133151-B

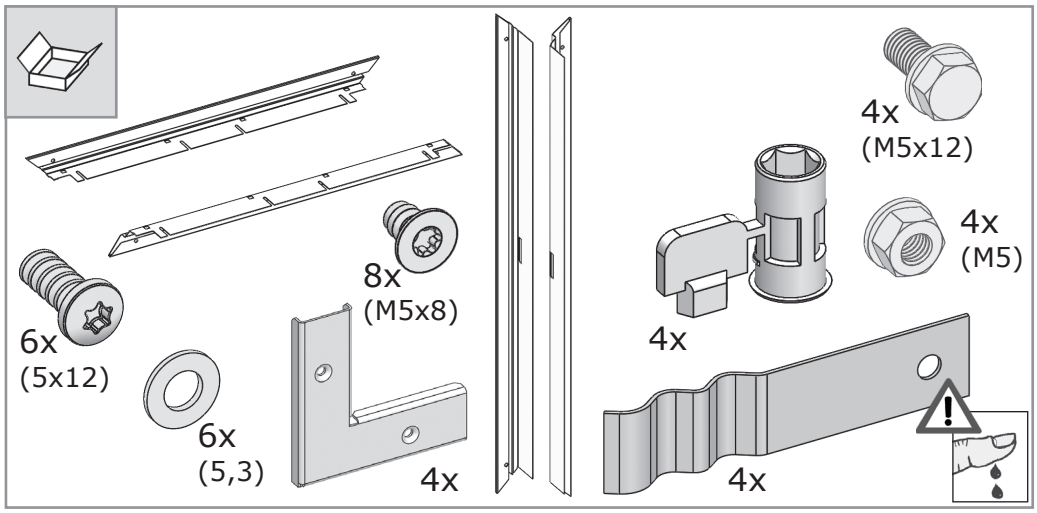
6x
(5x12)
6x
(5,3)
8x
(M5x8)
4x
4x
(M5x12)
4x
(M5)
4x
4x

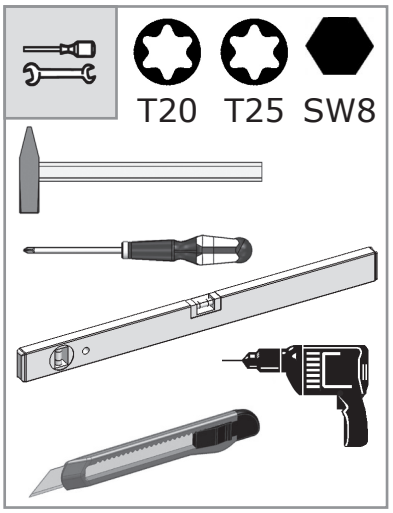
T20
T25
SW8

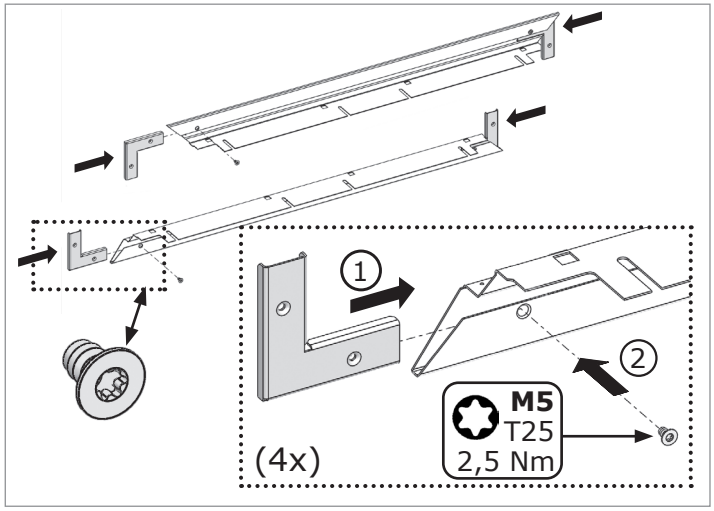
1
2
M5
T25
2,5 Nm
(4x)

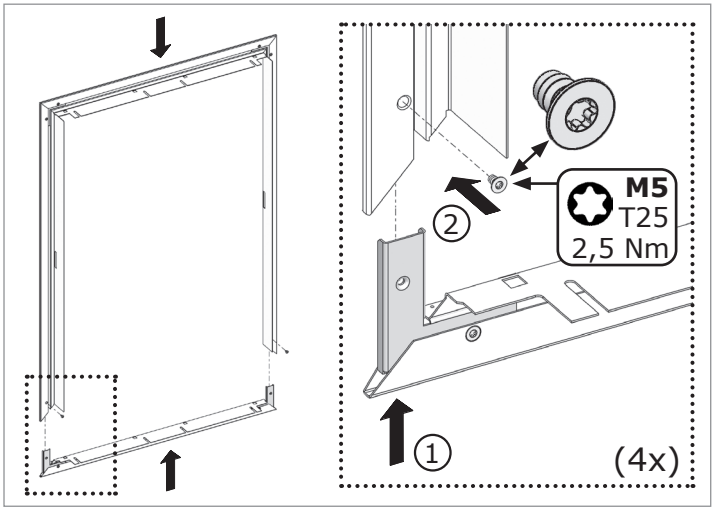
M5
T25
2,5 Nm
2
1
(4x)

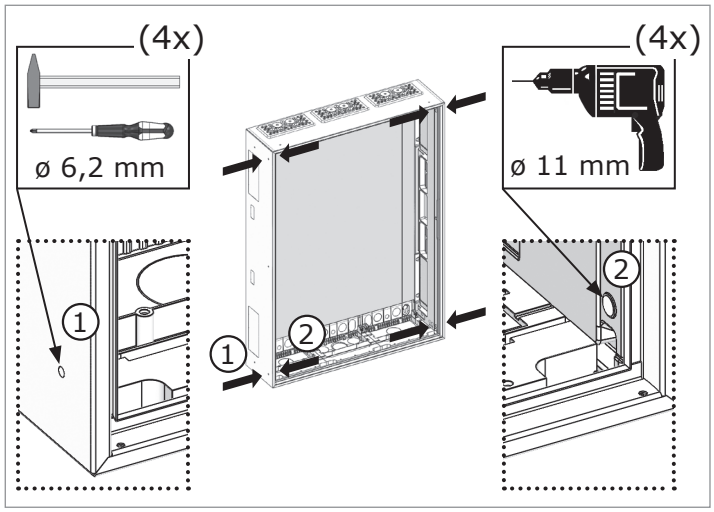
(4x)
ø 6,2 mm
(4x)
ø 11 mm
1
2
1
2

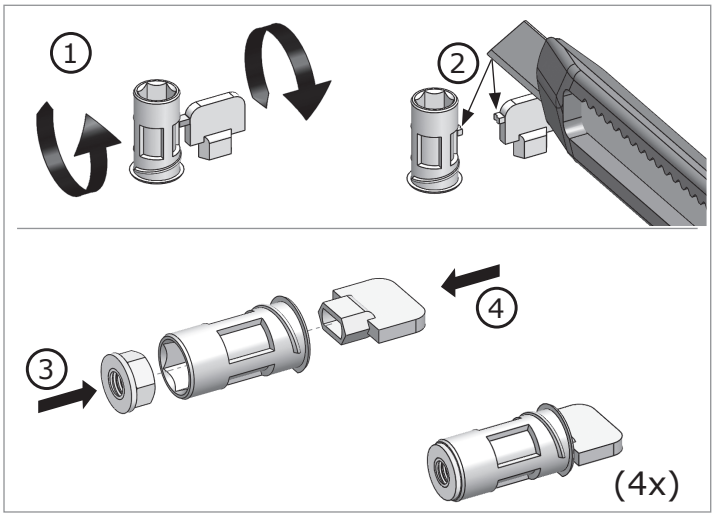
1
2
3
4
(4x)

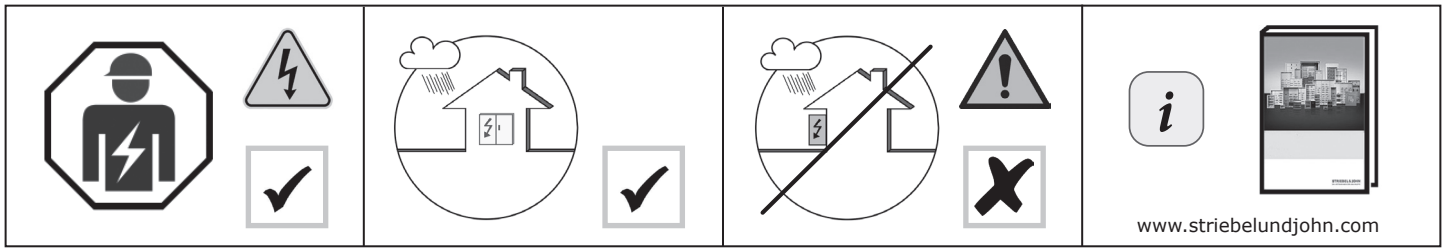
www.striebelundjohn.com

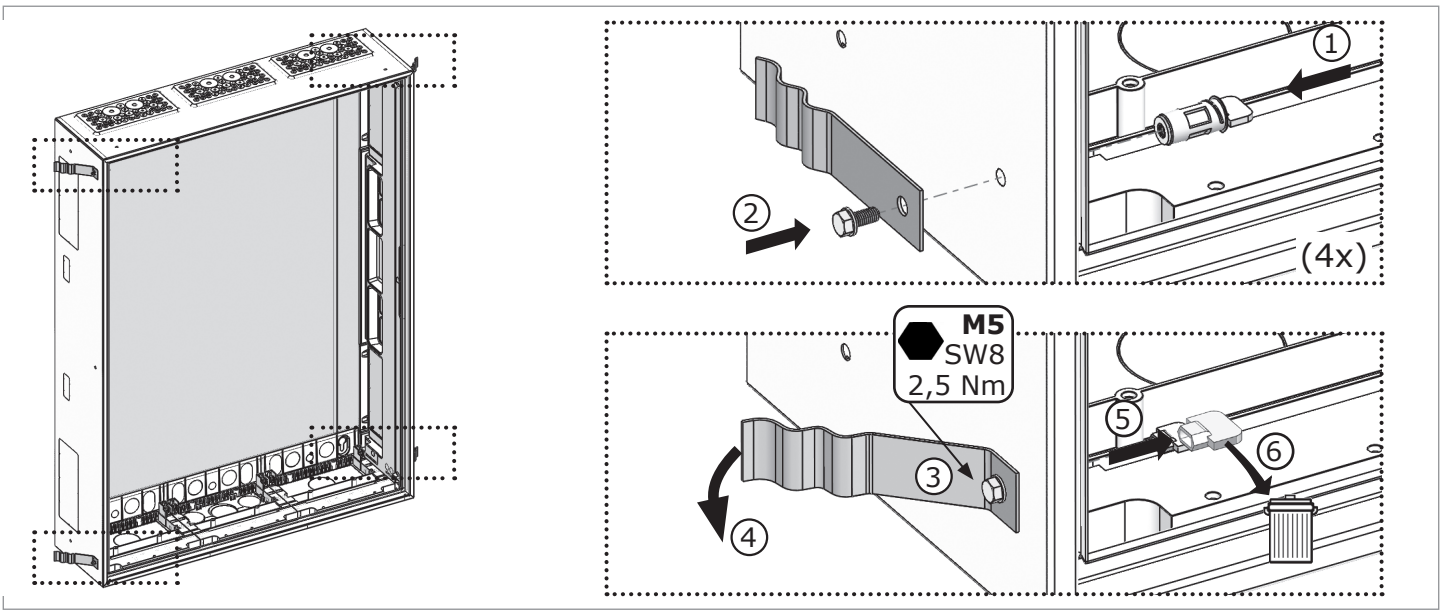

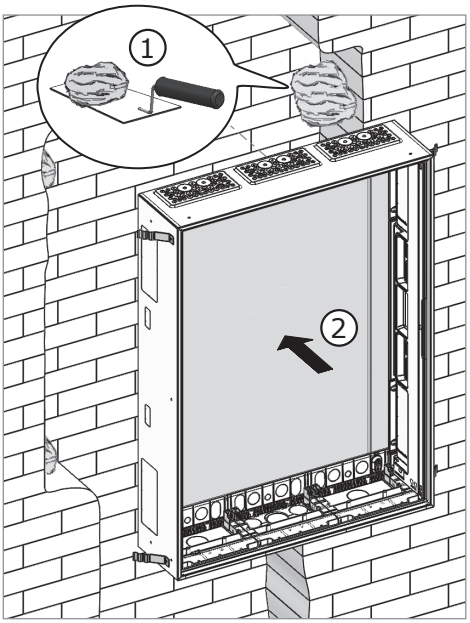

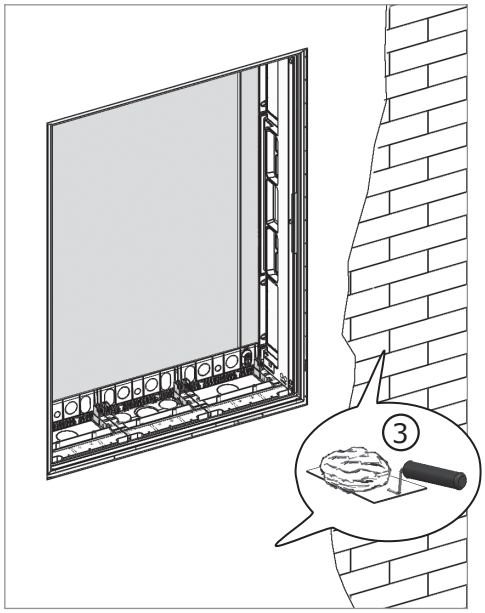

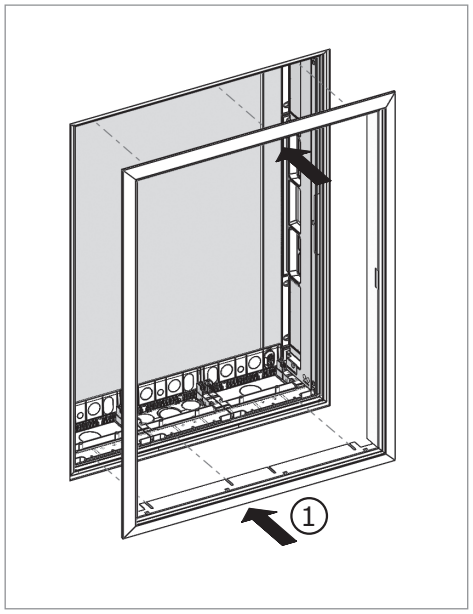

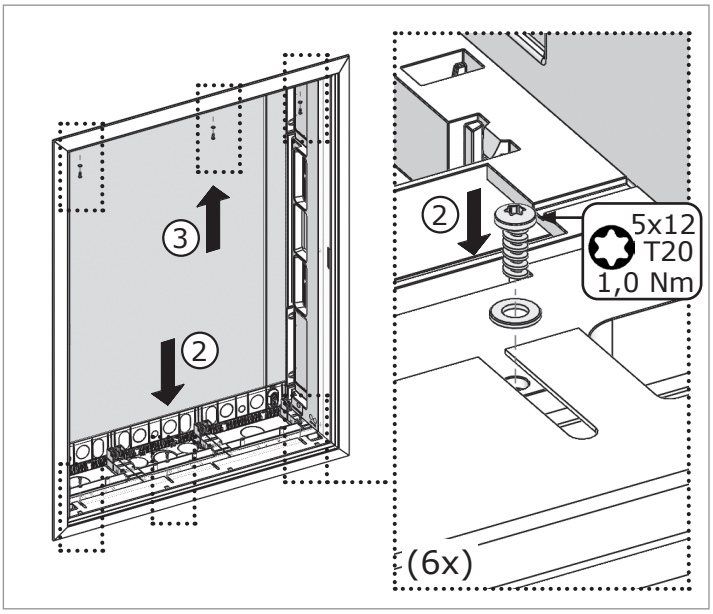

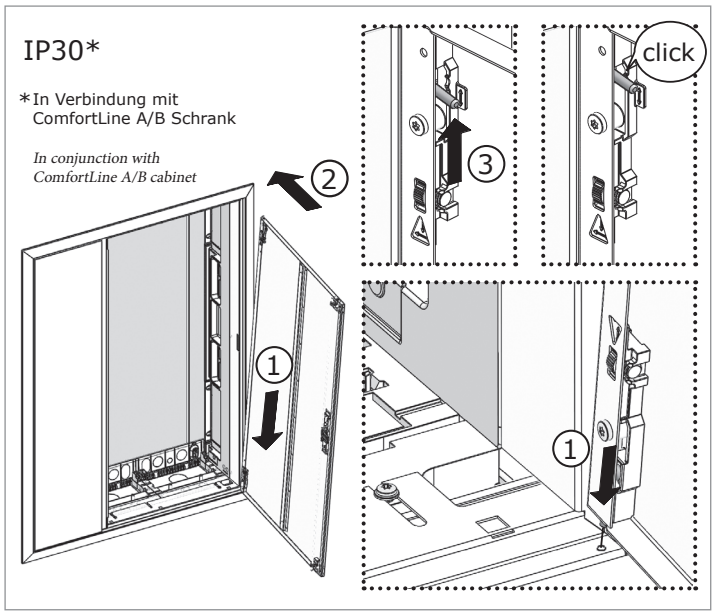

ABB STRIEBEL & JOHN GmbH
Am Fuchsgraben 2-3
77880 Sasbach

TEL +49 (0)7841 / 609-170
FAX +49 (0)7841 / 609-506
E-Mail: anfrage@striebelundjohn.com
www.striebelundjohn.com

133151-B
06/23
printed in Germany